LINERGY
EMERGENCY LIGHTING
made in Italy

SPOT A LED DI EMERGENZA
CON POSSIBILITA' DI MODO DI RIPOSO

SPOT LED FOR EMERGENCY LIGHTING
WITH POSSIBILITY OF REST MODE

VIALED EVO-HIGH
PERMANENTE *MAINTAINED* - SA - *M* -
REST MODE - ENERGY TEST - SPY SYSTEM

CE 230 Vac - 50/60 Hz IP 20 dall'alto
IP42 dal basso

CARATTERISTICHE GENERALI:
- Led spia presenza rete e ricarica della batteria.
- Funzionamento con batterie al Li-FePO4.
- Dispositivo di protezione contro la scarica eccessiva della batteria.
- Prodotto conforme alle normative europee EN 61347-2-7
- Possibilità della messa nello stato di riposo tramite il comando remoto Commander *(opzio*nale).
- Il dispositivo di ricarica caricherà in modo normale dopo la prova par.22.3

Apparecchio con luce led bianca, Gruppo di Rischio 1 (EN62471-2)

CONNESSIONE E FISSAGGIO DELL'APPARECCHIO:
L'alimentatore è previsto unicamente per essere alimentato da batterie non associate a circuiti di ricarica a funzionamento continuo o intermittente. Il modulo di pilotaggio è stato disegnato in modo da impedire l'inversione della polarità della batteria, effettuare la connessione come mostrato nelle figure successive.

Utilizzare l'apprecchio solo per l'uso per il quale è stato costruito. L'installazione e la manutenzione va effettuata da personale qualificato.

GENERAL CHARACTERISTICS:
- Indicator led for the presence of power supply and charge of battery.
- Operation with Li-FePO4 batteries.
- Electronic protection device for excessive discharge of the battery.
- Device conform to rules EN 61347-2-7
- Possibility to be put in the stand-by mode by the remote control Commander (optional)
- The racharge device will charge in the normal way after the test par.22.3

White led device, Risk Group 1 (EN62471-2)

CONNECTION AND FIXING OF THE DEVICE: The plastic case of the module is designed to avoid the polarity inversion of the battery, connect the battery as shown in subseguent pictrures.
The device is provided only to be supplied with batteries not associated to recharge circuits with intermittent or continuous operation.

Use the device only for the intended use.
Installation e maintenance must be done by qualified personnel.

CARATTERISTICHE TECNICHE
TECHNICAL CHARACTERISTICS

ALIMENTAZIONE/ *POWER SUPPLY*	230Vac - 50/60Hz
MASSIMA POTENZA ASSORBITA/ MAX POWER ABSORPTION	6W
TEMPERATURA DI FUNZIONAMENTO/ *OPERATING TEMPERATURE*	0÷40°C
SEZIONE DEL FILO PER COLLEGAM. / *WIRE SECTION (mm)*^{2}	0,5÷1 □
ISOLAMENTO TRA ALIMENTAZIONE E BATTERIA	Doppio isolamento
INSULATION BETWEEN POWER SUPPLY AND THE BATTERY	Double Insulation
TEMPO DI RICARICA / *CHARGING TIME*	12h
GRADO DI PROTEZIONE / *IP PROTECTION DEGREE*	IP20 / IP 42

n.b. Le lenti sono in dotazione,
scegliere la lente con attenzione in funzione del fascio di luce necessario, posizionare la lente scelta
The lenses are included,
Chose the lenses according to the beam of light needed

VIALED EVO

LENTE SIMMETRICA
SYMMETRIC LENS

LENTE ASIMMETRICA
ASYMMETRIC LENS

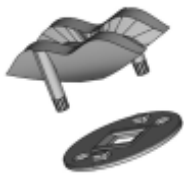

VIALED HIGH

LENTE SIMMETRICA
SYMMETRIC LENS

LENTE ASIMMETRICA
ASYMMETRIC LENS

SCHEMI DI COLLEGAMENTO / WIRING DIAGRAMS

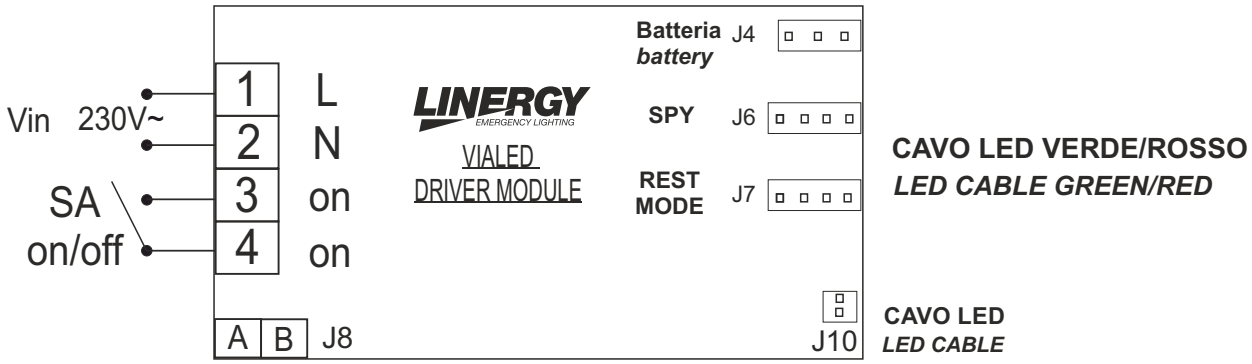

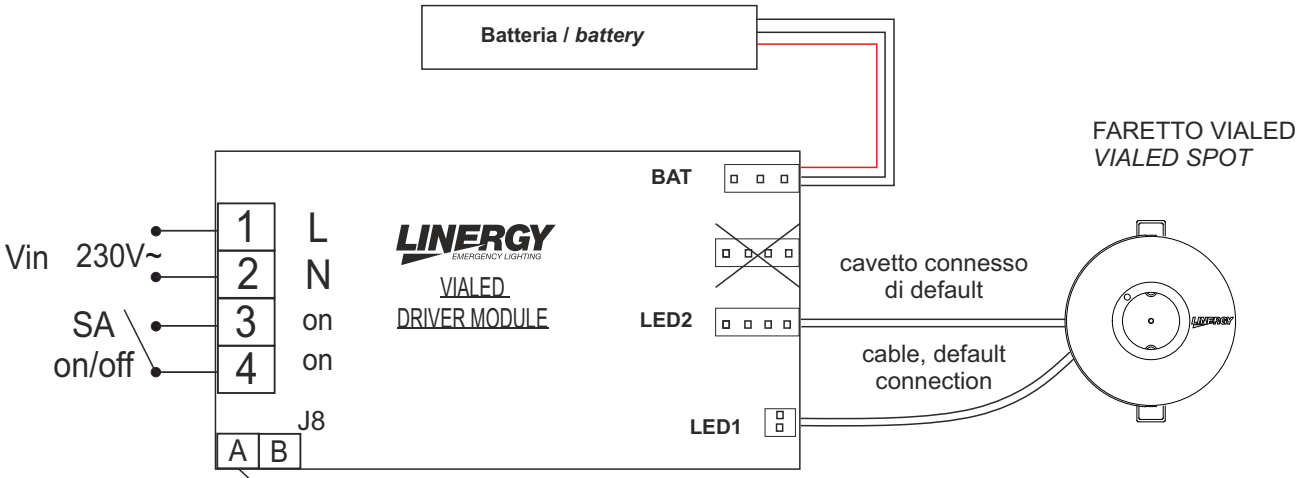

Fig.1

*Il Kit per collegamento linea inibizione permette di poter collegare il Commander per inibire le lampade. Codice Ordine KITMSINIB.

*The kit for the inhibition line connection allows the Commander to inhibit the luminaire. Order code: KITMSINIB.

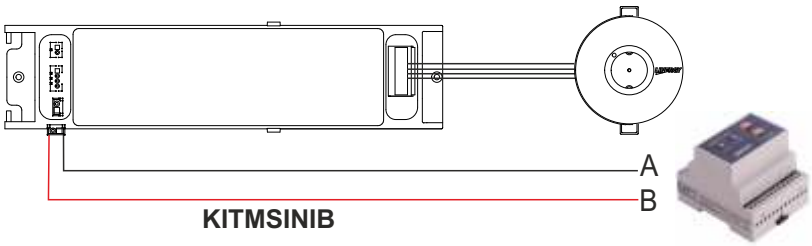

- CONFIGURAZIONE DEL PRODOTTO PER L'UTILIZZO DEL COMMANDER:
HOW TO CONFIGURE THE PRODUCT FOR THE USE WITH COMMANDER:

- Modelli Rest Mode / *Rest Mode models (-ABR; AGR)*

Il prodotto è gia configurato per il collegamento al Commander
The product has the factory's configuration to the Commander

- Centralizzati Spy System / Centralized Spy System

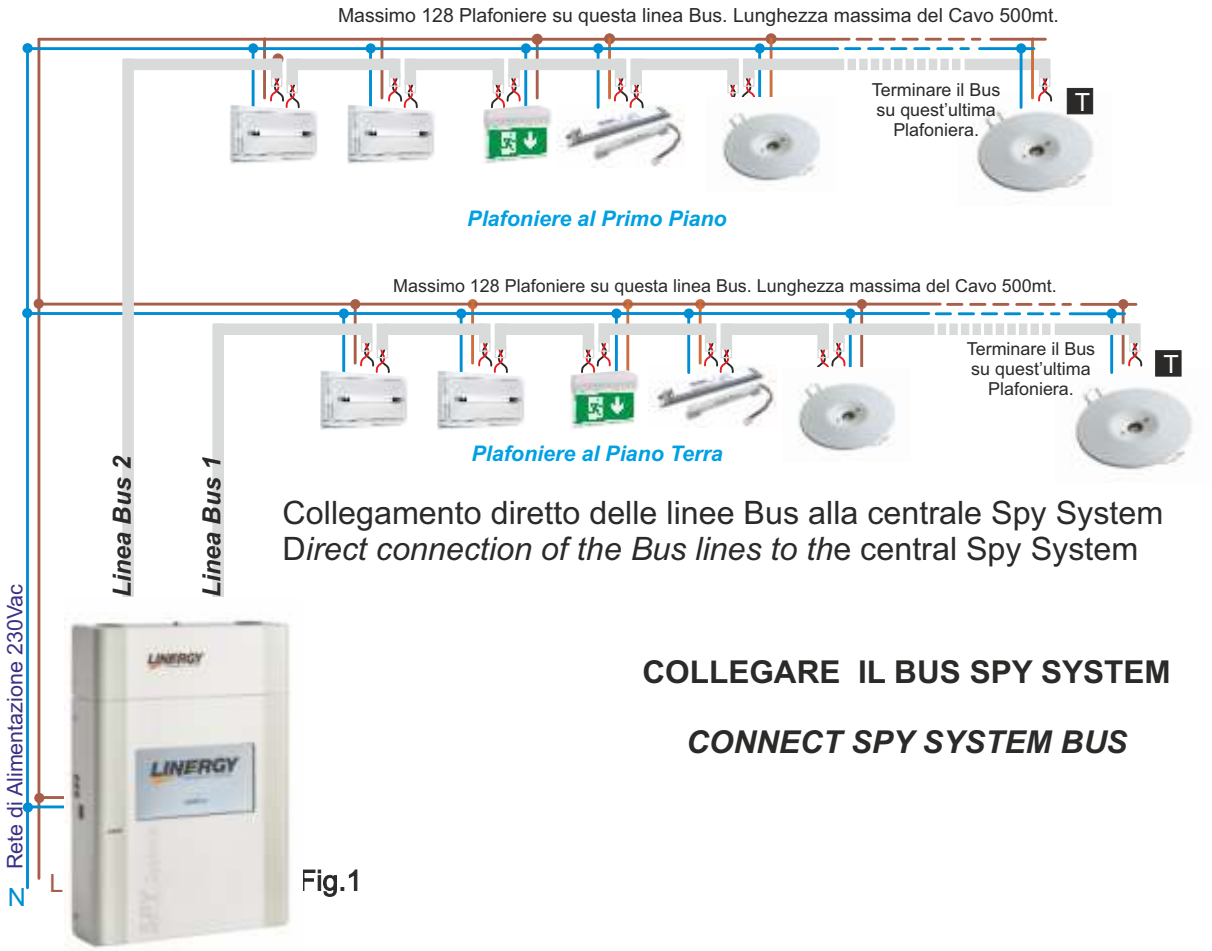

Collegamento diretto delle linee Bus alla centrale Spy System
Direct connection of the Bus lines to the central Spy System

COLLEGARE IL BUS SPY SYSTEM

CONNECT SPY SYSTEM BUS

Fig.1

SEGNALAZIONI LED / *LED SIGNALLING*	SIGNIFICATO / *LED MEANING*
VERDE ACCESO FISSO / GREEN ON, NOT FLASHING	PRESENZA RETE, NESSUNA ANOMALIA / *MAINS SUPPLY ON, NO WARNING*
VERDE LAMPEGGIANTE / *GREEN FLASHING*	TEST IN CORSO / *TEST IN PROGRESS*
ROSSO LAMPEGGIANTE LENTO / RED SLOW FLASHING	TEST DISABILITATI - LAMPADA INIBITA* / *TEST DISABLED - LUMINAIRE INHIBITED**
ROSSO LAMPEGGIANTE VELOCE / *RED FAST FLASHING*	GUASTO BATTERIA / BATTERY FAULT
ROSSO ACCESO FISSO / *RED ON, NOT FLASHING*	LAMPADA GUASTA / *LUMINAIRE FAULT*

Le caratteristiche degli articoli e dei dati tecnici possono subire variazioni senza preavviso ed obbligo di comunicazione per le ns.esigenze di fabbricazione e per il miglioramento degli apparecchi.

The characteristics of the articles and the technical data contained in this paper can be modified without notice according to our exigency.

ATTENZIONE
La sorgente luminosa a LED non è sostituibile.
WARNING
LED source is not replaceable.

Modelli VIALED EVO
Models VIALED EVO

Modelli VIALED HIGH
Models VIALED HIGH

Modelli con ghiera metallica di colore Bianco
Models with white metal led spot

MODELLI ENEGY TEST *CODE*	MODELLI SPY SYSTEM *CODE*	MODELLI REST MODE *CODE*	AUTONOMIA *DURATION*	*FLUSSO* *FLUX (lm)* SE-NM SA-M	BATTERIA *BATTERY*
VE03F10ABRT	VE03F10ABRC	VE03F10ABR	1h	320 - 320	LiFePO4 6,4V1,5Ah
VE03F30ABRT	VE03F30ABRC	VE03F30ABR	3h	320 - 320	LiFePO4 6,4V3Ah

MODELLI ENEGY TEST *CODE*	MODELLI SPY SYSTEM *CODE*	MODELLI REST MODE *CODE*	AUTONOMIA *DURATION*	*FLUSSO* *FLUX (lm)* SE-NM SA-M	BATTERIA *BATTERY*
VH03F10ABRT	VH03F10ABRC	VH03F10ABR	1h	320 - 320	LiFePO4 6,4V1,5Ah
VH03F30ABRT	VH03F30ABRC	VH03F30ABR	3h	320 - 320	LiFePO4 6,4V3Ah

Modelli con ghiera metallica di colore Grigio
Models with grey metal plate

MODELLI ENEGY TEST *CODE*	MODELLI SPY SYSTEM *CODE*	MODELLI REST MODE *CODE*	AUTONOMIA *DURATION*	*FLUSSO* *FLUX (lm)* SE-NM SA-M	BATTERIA *BATTERY*
VE03F10AGRT	VE03F10AGRC	VE03F10AGR	1h	320 - 320	LiFePO4 6,4V1,5Ah
VE03F30AGRT	VE03F30AGRC	VE03F30AGR	3h	320 - 320	LiFePO4 6,4V3Ah

MODELLI ENEGY TEST *CODE*	MODELLI SPY SYSTEM *CODE*	MODELLI REST MODE *CODE*	AUTONOMIA *DURATION*	*FLUSSO* *FLUX (lm)* SE-NM SA-M	BATTERIA *BATTERY*
VH03F10AGRT	VH03F10AGRC	VH03F10AGR	1h	320 - 320	LiFePO4 6,4V1,5Ah
VH03F30AGRT	VH03F30AGRC	VH03F30AGR	3h	320 - 320	LiFePO4 6,4V3Ah

INSTALLAZIONE DEL PRODOTTO
INSTALLATION OF THE PRODUCT

1.

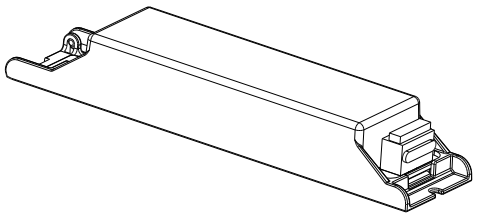

2.

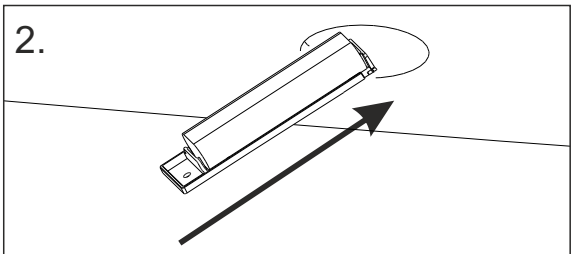

3.

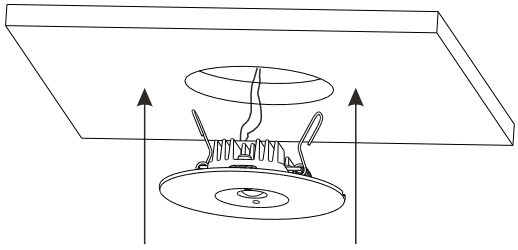

4.

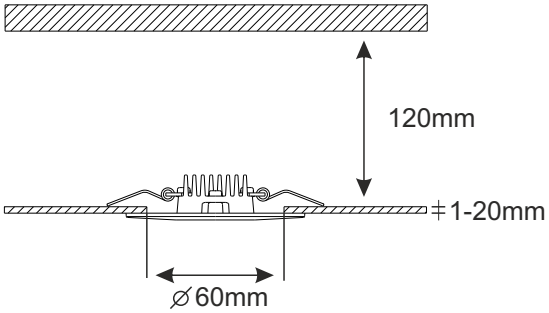

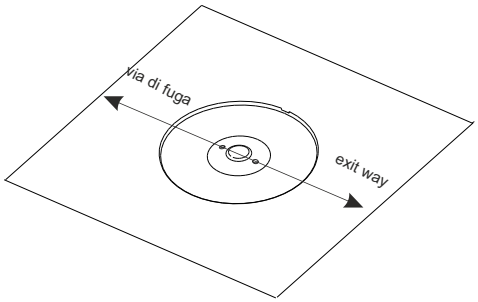

Disporre il Vialed nella giusta direzione per assicurare la corretta illuminazione della via di fuga

Place the vialed spot with the proper orientation in order to ensure that the exit path is correctly enlighted

La sostituzione delle batterie deve essere effettuata esclusivamente da personale qualificato.
Utilizzare esclusivamente pezzi di ricambio originali Linergy

The substitution of the batteries must be done only by qualified employee
Only use original Linergy spare parts

Assistenza Tecnica on line
On line technical support

support@linergy.it

Il cassonetto barrato sull'apparecchio specifica che il prodotto deve essere consegnato ai centri di raccolta autorizzati per un corretto smaltimento. Rivolgersi all'ufficio competente del proprio ente locale per informazioni sulla raccolta e sui termini di legge.
The crossed out waste *bin symbol indicates that the product should be taken to an authorized waste collection centre which can dispose of it properly. For information on waste collection centres and on current waste disposal legislation, please contact your local waste disposal authority.*

Sostituire la batteria ogni quattro anni o quando l'autonomia non è più quella nominale. Sulla batteria c'è a disposizione uno spazio da riempire a cura dell'installatore con la data di entrata in funzione.
Attenzione: Le batterie sono inizialmente scariche, la prima ricarica deve durare almeno 48h.

Replace the battery every four years or when the duration is not guaranteed. On the battery there is a space to be filled by the installer with the date of entry into operation.
Caution: batteries are initially unloaded, the first charge should last at least 48h.

ENERGY TEST

BATTERY STATUS

Led rosso acceso fisso
in caso di batteria disconnessa

Red led constant ON
in case of disconnected battery

REST MODE

BATTERY STATUS

Led verde spento
in caso di batteria disconnessa

Green led OFF
in case of disconnected battery

CONDIZIONI DI GARANZIA / *WARRANTY CONDITION*

La garanzia sugli apparecchi di emergenza è di 5 anni dalla data di vendita. La garanzia decade se il prodotto è stato manomesso o riparato da personale *non a utorizzato LINERGY.*
The warranty on the emergency luminaire is 5 years from the sales date.The warranty voids if the product has been mishandle or repaired by personnel not authorized by LINERGY.